NYTT FRA NOVATEK

JUNI 2020

31 ÅR 1989 - 2020

Medlem av:

Korona viruset stopper heldigvis ikke vår virksomhet, men vi merker fortsatt at mange av våre kunder avventer med å gjøre større investeringer.
Vår stab står imidlertid klar til å hjelpe de som trenger bistand

Utnytt vår lange erfaring i prosess-, vann og avløpsteknikk samt våre gode spesialkjemikalier for overflatebehandlingsindustrien.

Vi satser på personlig service, har stor faglig kompetanse og bidrar etter beste evne til rent vann for nåværende og kommende generasjoner.

Se vår kampanje på UV anlegg!

NOVATEK A.S

Postboks 13
1483 Hagan
TELEFON 22 72 35 40
TELEFAX 22 64 82 77
WEB http:\\www.novatek.no MAIL firmapost@novatek.no

Vi hjelper bedrifter med å arbeide
miljøvennlig med konkurransedyktig produksjon

NOVATEK A.S

Postboks 13 **TELEFON 22 72 35 40**
1483 Hagan **TELEFAX 22 64 82 77**
WEB http:\\www.novatek.no MAIL firmapost@novatek.no

Daglig leder har ordet:

VI HOLDER HJULENE I GANG!
De siste par månedene har vært preget av lav omsetning og betydelig usikkerhet som følge av koronasituasjonen. Nå begynner myndighetene å åpne opp igjen. På denne bakgrunn er vi nå forsiktig optimister på at situasjonen vil normalisere seg igjen for våre kunder og samarbeidspartnere. Vi ligger i dag et stykke bak budsjettet, men fallet i omsetningen har i den senere tid vært lavere enn fryktet.
Mange prosjekter som er blitt utsatt på grunn av korona situasjonen skal gjennomføres i høst og det ser da ut til å bli veldig travelt for oss.
Våre folk står nå godt rustet til å gjennomføre disse prosjektene og vi takker bransjen for at vi får anledning til å utvikle og levere så mange spennende løsninger.

På vegne av NOVATEK A.S

NOVATEK A.S
Postboks 13 TELEFON 22 72 35 40
1483 Hagan TELEFAX 22 64 82 77
WEB http:\\www.novatek.no MAIL firmapost@novatek.no

Kampanje på våre UV-anlegg med 20% rabatt på våre listepriser.

VAN REMMEN
UV Technology

Validated *series*

VanRemmen UV Technology utviklet, testet og optimaliserte sin validerte serie for å skape trygg og pålitelig desinfisering av vann med en transmisjon mellom 80% og 99%. Avhengig av transmisjon kan serien behandle vann med flow fra 0.5m³/t opp til 148m³/t med en UV dose på, 300J/m². Det optimaliserte designet resulterer i at anleggene kan brukes over et bredt område innen vannbehandling i prosess industri, shipping, bygninger osv.

Ved å validere i henhold til NEN-EN 14897 standard oppnår vi at systemene arbeider svært effektivt og sikrer en trygg og god garantert desinfisering.

NOVATEK A.S

KJENNETEGN

- Validering i henhold til NEN-EN 14897
- Trygg og effektiv desinfisering
- Lave vedlikeholdskostnader og lett å bruke
- Energiøkonomisk
- Lavtrykkslamper med lang levetid og høy UV-C effektivitet.

NOVATEK A.S
Postboks 13 TELEFON 22 72 35 40
1483 Hagan TELEFAX 22 64 82 77
WEB http:\\www.novatek.no MAIL firmapost@novatek.no

SPESIFIKASJONER

Type	V090	V100	V110	V120	V130	V140
UV kammer						
Materiale	316L / 1.4404 Syrefast stål					
Inn-/ut anslutninger	0,5" BSP-T	1"BSP-T	1"BSP-T	1"BSP-T	1,5"BSP-T	1,5"BSP-T
Trykktap	< 0.1 bar					
Maks trykk	10 bar ved 25°C					
Montasje retning	Horisontal / Vertikal	Horisontal / Vertikal	Horisontal / Vertikal	Horisontal / Vertikal	Horisontal / Vertikal	Horisontal / Vertikal
Diameter - A (mm)	60	60	60	89	129	129
Høyde - B (mm)	63	63	63	77	103	103
Installsjons dimensjon - C (mm)	390	554	554	548	547	547
Lengde - D (mm)	522	690	690	698	708	708
Nødvendig plass drift - E (mm)	900	1244	1244	1255	1275	1275
Vekt (KG)	3.0	3.7	3.7	4.9	6.8	6.8
UV-C lampe						
Lampetype	18 W Standard	25W Standard	50W Standard	50W Standard	50W Standard	60W Long Life
Anbefalt vann temp. (°C)	5 °C - 30 °C					
Total UV-C output (Watt)	5,7	7	15	15	15	19
Lampe levetid (timer)	8000					16000
Antall lamper	1	1	1	1	1	1
Styre enhet						
Materiale	Aluminium og ABS					
Dimensjoner (lxbxh)	300x160x110 mm					
Vekt (Kg)	2.1					
Kontroll og kontaktutganger	Lampe status, lampe timer og system løpetid med potensialfrie kontaktutganger for alarm					
Sensorer (opsjon)	UV sensor (UVS), Temperatur sikkerhets sensor (TSS). Temperatur sikkerhets dumpeventil (TSD)					
Drifspenning	230 VAC, 50/60 Hz					
	6A C-char. /4A D-char.					
Beskyttelses klasse	IP55					
Anbef.omgivelses temp. (C)	5°C - 35°C					
Totalt effektforbruk(W)	30	30	60	60	60	70
Strømforbruk						
I Wt/m² ved dose på 300 J/m²	24.5	30	31.6	19.4	8.2	8.2
I Wt/m² ved dose på 400 J/m²	37.5	37.5	40	24	16,7	10.9
Godkjenninger						
Utstyret tilfredsstiller	Lav spennings direktivet (LVD) 2014/35/EU, Elektromagneisk kompabilitets direktivet (EMC) 2014/30/EU, Machin direktivet 2014/42/EC					
Validert i henhold til	NEN-EN 14897:2006, WRAS Approved, Kiwa ATA					

Van Remmen UV Technology ikke ansvarlig for eventuelle skrivefeil i dokumentet og reserverer seg retten til å uten videre endre spesifikasjoner

SPESIFIKASJONER

Type	V150	V160	V170	V180	V190	V200	V220
UV Chamber							
Materiale	316L / 1.4404 syrefast stål						
Inn-/ut anslutninger	2 BSP-T	2"BSP-T	2"BSP-T	2,5"BSP-T	3"BSP-T	DN100 PN16	DN100 PN16
Trykktap	< 0.1 bar						
Maks trykk	10 bar at 25 °C						
Montasje retning	Horisontal / Vertikal	Horisontal / Vertikal	Horisontal	Horisontal	Horisontal	Horisontal / Vertikal	Horisontal
Diameter - A (mm)	129	129	89	129	129	204	204
Høyde - B (mm)	103	103	82	110	120	159	159
Installasjons dimensjon - C (mm)	1041	1041	1340	1336	1604	1131	1431
Lengde - D (mm)	1207	1207	1499	1512	1790	1321	1621
Nødvendig plass drift - E (mm)	2270	2270	2855	2880	3440	2640	3100
Vekt (Kg)	10.8	10.8	9.7	13.2	15.7	18	18
UV-C lampe							
Lampetype	80W Standard	120W Long Life	205W Long Life	205W Long Life	325W Long Life	120W Long Life	205W Long Life
Anbefalt vann temp. (°C)	5 °C - 30 °C						
Total UV-C output (Watt)	27	38	58	58	116	114	174
Lampe levetid (timer)	8000	16000					
Antall lamper	1	1	1	1	1	3	3
Styre enhet							
Materiale	Aluminium og ABS					Lakkert stål	
ŚwĞŶĚjoner ;ûdžđđŽŚ)	300x160x110 mm					600x600x250 mm	
Vekt (Kg)	2.1						
Kontroll og kontaktutganger	Lampe status, lampe timer, system løpetid, potensialfrie kontaktutganger for alarm						
Sensorer (opsjon)	UV sensor (UVS), Temperatuur sikkerhets sensor (TSS). Temperature sikkerhets dumpeventil(TSD)						
Driftspenning	230 VAC, 50 /60 Hz						
Elektrisk anslutning	6A C-char. /4A D-char.					16 A C-char. /10A D-char.	
Beskyttelsesklasse	IP55					IP54	
Anbefalt omgivelse temp. (°C)	5 °C - 35 °C						
Totalt effektforbruk (W)	90	140	230	230	365	435	690
Strømforbruk							
I Wt/m³ ved dose på 300 J/m²	7.6	7.9	9	6.1	6.5	4.6	6.1
I Wt/m³ ved dose på 400 J/m²	10.1	10.5	12	8.1	8.7	6.1	6.9
Godkjenninger							
Utstyret tilfredsstiller	Lav spennings direktivet (LVD) 2014/35/EU, Electromagnetisk kompabilitets direktivet (EMC) 2014/30/EU, Maskin direktivet 2014/42/EC						
Validert i henhold til	NEN-EN 14897:2006, WRAS Approved, Kiwa ATA						

Van Remmen UV Technology står ikke ansvarlig for eventuelle skrivefeil i dokumentet og reserverer seg retten til uten videre å endre spesifikasjonene.

Kapasiteter i m³/t ved en dose på 300 J/m²

Enhet	T10 80%	T10 85%	T10 90%	T10 95%	T10 99%
V090	0.8	0.8	0.9	0.9	1.0
V100	0.6	0.7	0.8	1	1.3
V110	1.4	1.6	1.8	1.9	2.1
V120	2.2	2.4	2.6	3.1	3.6
V130	2.4	2.8	3.6	4.8	6.3
V140	4.8	6.1	7.3	8.4	9.3
V150	4.6	5.9	8.2	11.9	16.5
V160	12.2	13.2	14.9	17.8	21.3
V170	17.4	18.9	21.4	25.5	30.6
V180	20	23.2	28.8	37.9	49
V190	34.8	38.6	45.1	55.9	69.1
V200	40.7	50.7	67.5	95.3	129.3
V220	56.6	66.9	84.3	113.1	148.2

Kapasiteter i m³/t ved en dose på400 J/m²

Enhet	T10 80%	T10 85%	T10 90%	T10 95%	T10 99%
V090	0.6	0.6	0.7	0.7	0.7
V100	0.6	0.6	0.7	0.8	0.9
V110	1.2	1.3	1.4	1.5	1.6
V120	2	2.1	2.3	2.5	2.7
V130	1.8	2.1	2.7	3.6	4.7
V140	3.6	4.6	5.5	6.3	7
V150	3.5	4.5	6.1	8.9	12.3
V160	9.1	9.9	11.2	13.3	16
V170	13.1	14.2	16.1	19.2	23
V180	15	17.4	21.6	28.4	36.8
V190	26.1	29	33.9	41.9	51.8
V200	30.5	38	50.7	71.5	97
V220	45.2	55.3	72.3	100.4	134.7

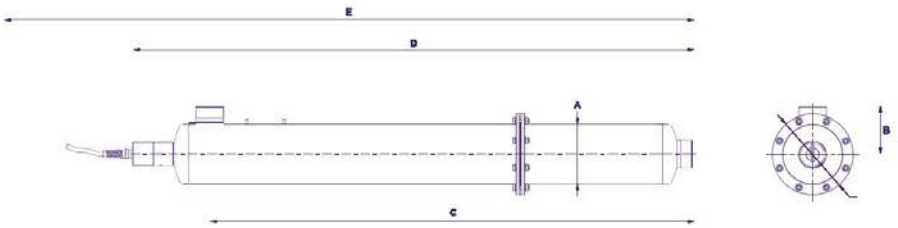

Forhandler i Norge: **NOVATEK A.S** Postboks 13, 1483 Hagan Tlf: 22 72 35 40 novatek.no firmapost@novatek.no

Van Remmen UV Technology står ikke ansvarlig for eventuelle skrivefeil i dokumentet og reserverer seg retten til å uten videre endre spesifikasjoner

Be om tilbud!

NOVATEK A.S

Postboks 13
1483 Hagan
TELEFON 22 72 35 40
TELEFAX 22 64 82 77
WEB http:\\www.novatek.no MAIL firmapost@novatek.no

VAN REMMEN
UV Technology

Certified *series*

Van Remmen sin sertifiserte serie UV anlegg er utviklet for å gi vann med en transmisjon på 80% til 99% en kvalitet som garanterer trygt drikkevann. Alle modeller av denne serien har gjennomgått en omfattende sertifiserings prosess for å garantere kvaliteten på drikkevannet.
Den sertifiserte serien er testet og godkjent i henhold til CEN-EN 14897:2006 av Folkehelseinstituttet.
Nødvendig UV dose skapesw ved å sammenligne den nøyaktig målte UV intensiteten med med aktuell vannmengde.

Dersom dosen ikke er tilstrekkelig kan prosessen bli justert for å sikre at riktig UV dose oppnås. Dersom dette ikke kan oppnås ved å justere vannmengden stenges vannet av for å sikre at ikke en dråpe passerer uten å bli behandlet med tilstrekkelig UV dose.
Avhengig av transmisjon kan man i denne serien behandle volum fra 3.6m³/t opp til 134m³/t med en UV dose på 400J/m².

NOVATEK A.S

KJENNETEGN

- CEN EN 14897:2006 sertifisert
- Trygg og effektiv desinfisering
- Lave vedlikeholdskostnader og lett å bruke
- Energiøkonomisk
- Lavtrykkslamper med lang levetid og høy UV-C effektivitet.
- Typegodkjent av Folkehelseinstituttet

Type	C340	C360	C370	C380	C390	C400	C420
UV kammer							
Materiale	316L / 1.4404 rustfritt stål						
Inn-/ut anslutninger (BSP-T)	1.5"	2"	2"	2.5"	3"	DN100 PN16	DN100 PN16
Trykktap	< 0.1 bar					<0.2 bar	
Maks trykk	10 bar ved 25°C						
Montasjeretning	Horisontal / Vertikal	Horisontal / Vertikal	Horisontal	Horisontal	Horisontal	Horisontal	Horisontal
Diameter - A (mm)	129	129	89	129	129	204	204
Høyde - B (mm)	103	103	82	110	120	159	159
Installasjons dimensjon - C (mm)	547	1041	1340	1336	1604	1131	1431
Lengde - D (mm)	708	1207	1499	1512	1790	1321	1621
Nødvendig plass drift - E (mm)	1275	2270	2855	2880	3440	2640	3100
Vekt (KG)	6.8	10.8	9.7	13.2	15.7	37	41.2
UV Lampe(r)							
Lampetype	60 W Standard	120W Long Life	205 W Long Life	205 W Long Life	325 W Long Life	120W Long Life	205 W Long Life
Anbefalt vann temp. (°C)	5 °C - 30 °C						
Total UV-C output (watt)	19	38	58	58	116	114	174
Lampe levetid (timer)	16000						
Antall lamper	1	1	1	1	1	3	3
Kontroll enhet							
Materiale	Lakkert stål						
Dimensjoner (lxbxh)	400x400x210 mm					600x600x210 mm	
Kontroll og kontaktutganger	UV intensitet (absolutt verdi i W/m²), lampe status, lampe timeteller, system løpetid, potensial fri kontaktutgang						
Sensorer (standard)	1" UV sensor i henhold til ÖNORM						
Strømforsyning	230 VAC, 50/60 Hz						
Elektrisk anslutning	6A C-char./4A D-char.					16A C-char./10A D-char.	
Beskyttelsesgrad	IP55					IP54	
Anbefalt omgivelses temp. (°C)	5°C - 35°C						
Totalt strømforbruk(W)	70	140	230	230	365	435	690
Godkjenninger							
Utstyret tilfredsstiller	Lavspennings direktivet (LVD) 2014/35/EU, Electromagnetisk kompatibilitets direktivet (EMC) 2014/30/EU, Maskindirektivet 2014/42/EC						

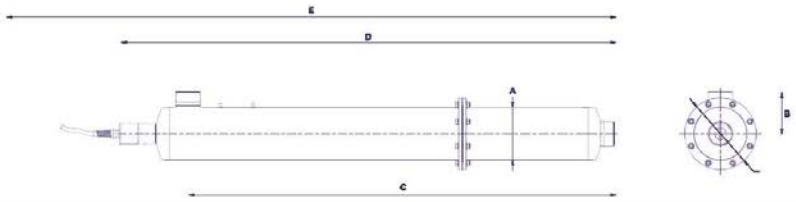

Van Remmen UV Technology står ikke ansvarlig for eventuelle skrivefeil i dokumentet og reserverer
seg bi uten videre å endre spesifikasjoner

NOVATEK A.S
Postboks 13
1483 Hagan
TELEFON 22 72 35 40
TELEFAX 22 64 82 77
WEB http:\\www.novatek.no MAIL firmapost@novatek.no

Kapasiteter i m³/t ved en dose på 400 J/m²

Unit	T10 80%	T10 85%	T10 90%	T10 95%	T10 99%
C340	3,6	4,6	5,5	6,3	7,0
C360	9,1	9,9	11,2	13,3	16
C370	13,1	14,2	16,1	19,2	23
C380	15	17,4	21,6	28,4	36,8
C390	26,1	29	33,9	41,9	51,8
C400	30,5	38	50,7	71,5	97
C420	45,2	55,3	72,3	100,4	134,7

Kapasiteter - Transmisjons diagram

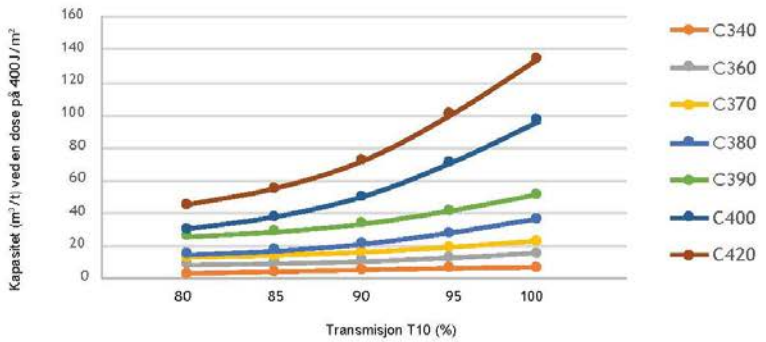

NOVATEK A.S
Postboks 13 1483 Hagan
Telefon 22 72 35 40
firmapost@novatek.no
novatek.no

Van Remmen UV Technology står ikke ansvarlig for eventuelle skrivefeil i dokumentet og reserverer seg retten til å uten videre endre spesifikasjoner

Vi er offisiell distributør av alle Pentair sine produkter:

Disse produktene selges inn på det norske markedet via mange utenlandske firmaer. Vi kjøper direkte og kan som oftest tilby våre kunder vesentlig bedre priser.

Be derfor om pris fra oss neste gang du ønsker å bestille Pentair utstyr

NOVATEK A.S

Postboks 13
1483 Hagan
WEB http:\\www.novatek.no

TELEFON 22 72 35 40
TELEFAX 22 64 82 77
MAIL firmapost@novatek.no

Pentair

NOVATEK A.S

Postboks 13 TELEFON 22 72 35 40
1483 Hagan TELEFAX 22 64 82 77
WEB http:\\www.novatek.no MAIL firmapost@novatek.no

ENVHER BRA LØSNING STARTER MED EN ÅPEN DIALOG

DET ER I PRINSIPP TRE VEIER Å GÅ. DEN ENE BYGGER PÅ DET ENKLE FAKTUM AT ALT MEKANISK UTSTYR KREVER PASS OG VEDLIKEHOLD FOR Å FUNGERE BRA. VI KAN SKREDDERSY ET SERVICEPROGRAM FOR DEG.

EN ANNEN VEI ER AT DU LAR VÅRE TEKNIKERE OPPGRADERE DITT GAMLE ANLEGG TIL Å TILFREDSTILLE DAGENS KRAV.

DEN TREDJE ER Å MODERNISERE HELE ANLEGGET SLIK AT DET OGSÅ ER I STAND TIL Å MØTE MORGENDAGENS KRAV.

FØRST OG FREMST - EN BRA SERVICE SOM BETALER SEG SELV

KANSKJE HOLDER DET MED EN OPPGRADERING

MULIGENS KREVES DET EN MODERNISERING

DU AVGJØR HVA SOM PASSER DEG BEST. UANSETT HVA DU VELGER, KAN VI SOM OFTEST TILBY DEG EN LØSNING INNEFOR DE RAMMENE SOM FINNES. OM DET BLIR EN OPPGRADERING ELLER ET NYTT ANLEGG.

NOVATEK A.S

Postboks 13
1483 Hagan
TELEFON 22 72 35 40
TELEFAX 22 64 82 77
WEB http:\\www.novatek.no MAIL firmapost@novatek.no

Vi leverer skrubberanlegg for alle formål til rensing av avtrekksluft for bedre miljø.

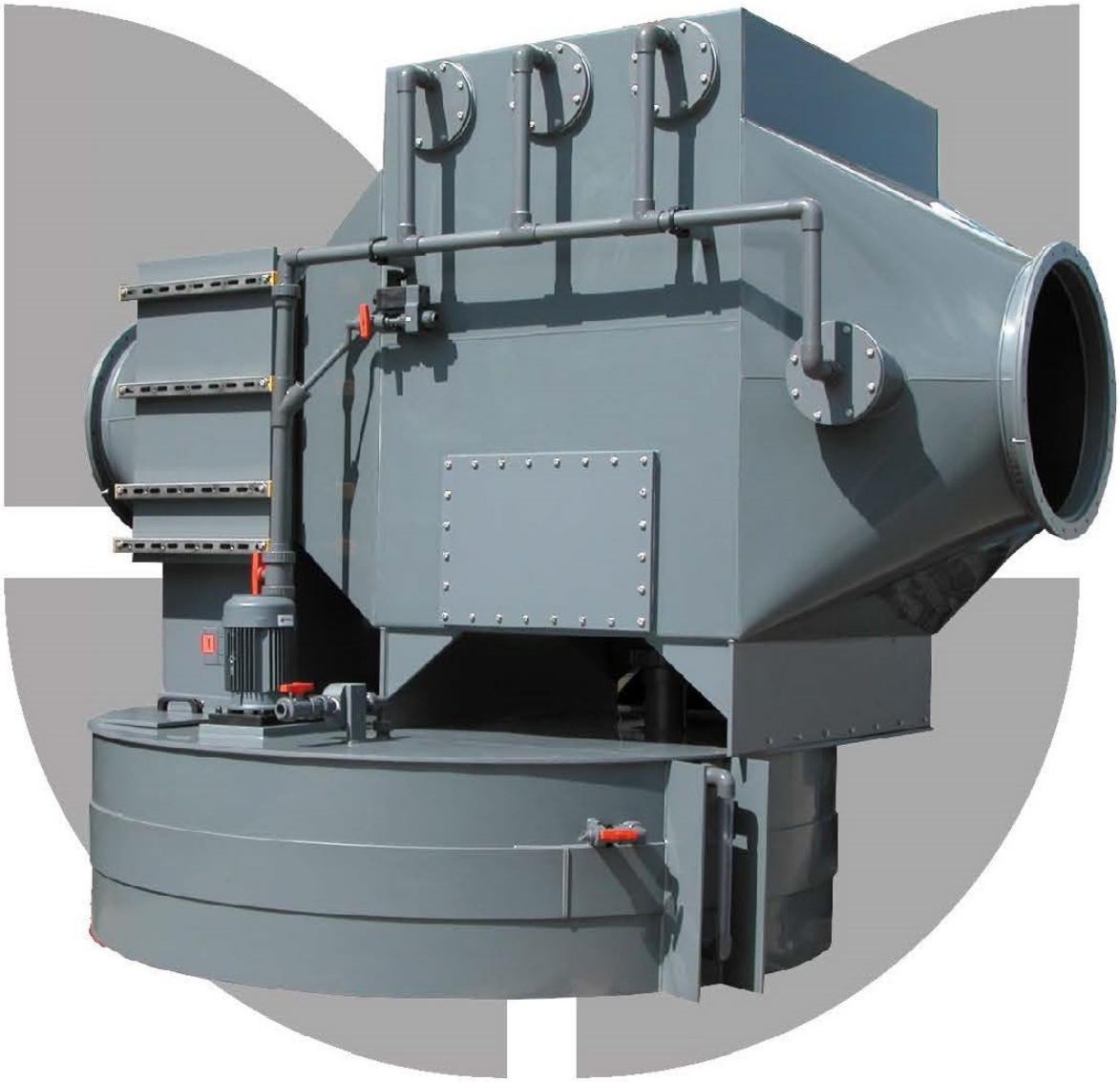

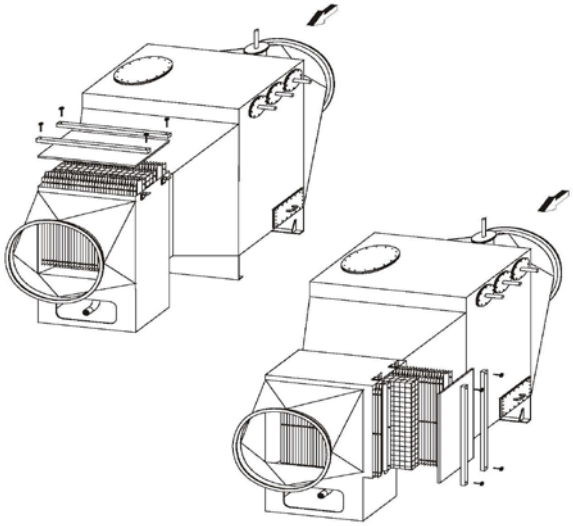

NOVATEK A.S

Postboks 13 TELEFON 22 72 35 40
1483 Hagan TELEFAX 22 64 82 77
WEB http:\\www.novatek.no MAIL firmapost@novatek.no

KUNDEN I FOKUS

For oss i NOVATEK A.S handler det ikke bare om at vi er miljøbevisste. For oss handler det også om effektivitet og begrensning av energiforbruk.

Vi ønsker å legge forholdene til rette for å hjelpe våre kunder til:

- ***Reduksjon av produksjonens påvirkning på miljøet***
- ***Effektivisering i bruk av råvarer, vann og energi***
- ***Sikkerhet for personellet***
- ***Ansvarsfull miljøtenkegang***
- ***Forbedring av arbeidsmiljøet***
- ***Å overholde alle miljøkrav***
- ***Å sikre en bærekraftig utvikling***

FOR Å SIKRE VÅRE KUNDER HØY DRIFTSSIKKERHET OG LAV TOTALKOSTNAD, TILBYR VI EN SERVICEAVTALE PÅ ALT UTSTYR VI LEVERER
Med serviceavtale reduserer du risikoen for:

- ***Slitasjeskader***
- ***Nedetid***
- ***Feilkalibrerte instrumenter***

Og du øker sjansen for:

- ***Lenger levetid på utstyr***
- ***Høy oppetid***
- ***Korrekt måling og regulering***

Vann er en av de viktigste resursene på vår planet. Vannet er altfor verdifullt for at vi kan tillate at industrielle prosesser skaper varig forurensning, som vil medføre problemer for våre etterkommere.

Vår målsetting er derfor å bidra til at det utvikles stadig mere effektive rense-anlegg for fullrensing og gjenbruk av prosessavløpsvann.

NOVATEK A.S
Postboks 13 TELEFON 22 72 35 40
1483 Hagan TELEFAX 22 64 82 77
WEB http:\\www.novatek.no MAIL firmapost@novatek.no

Våre løsninger beskytter ikke bare verdifulle resurser, men skåner miljøet og sparer brukeren for store kostnader ved behandling- og deponering av store mengder avløpsvann og restprodukter.

Våre løsninger gir mange økologiske og økonomiske fordeler:

- ***Lavt energiforbruk***
- ***Lavt (ikke) forbruk av kjemikalier***
- ***Gjenbruk av vann (ca. 95 – 97%)***
- ***God og ensartet kvalitet på det gjenbrukte vannet sikrer god kvalitet i produksjonen***
- ***Ingen overskridelser av myndighetenes grenseverdier***
- ***Dyre og miljøbelastende transporter til deponering reduseres til et minimum***
- ***Sikre og lite servicekrevende løsninger***
- ***Automatiske anlegg som krever lite pass og stell***

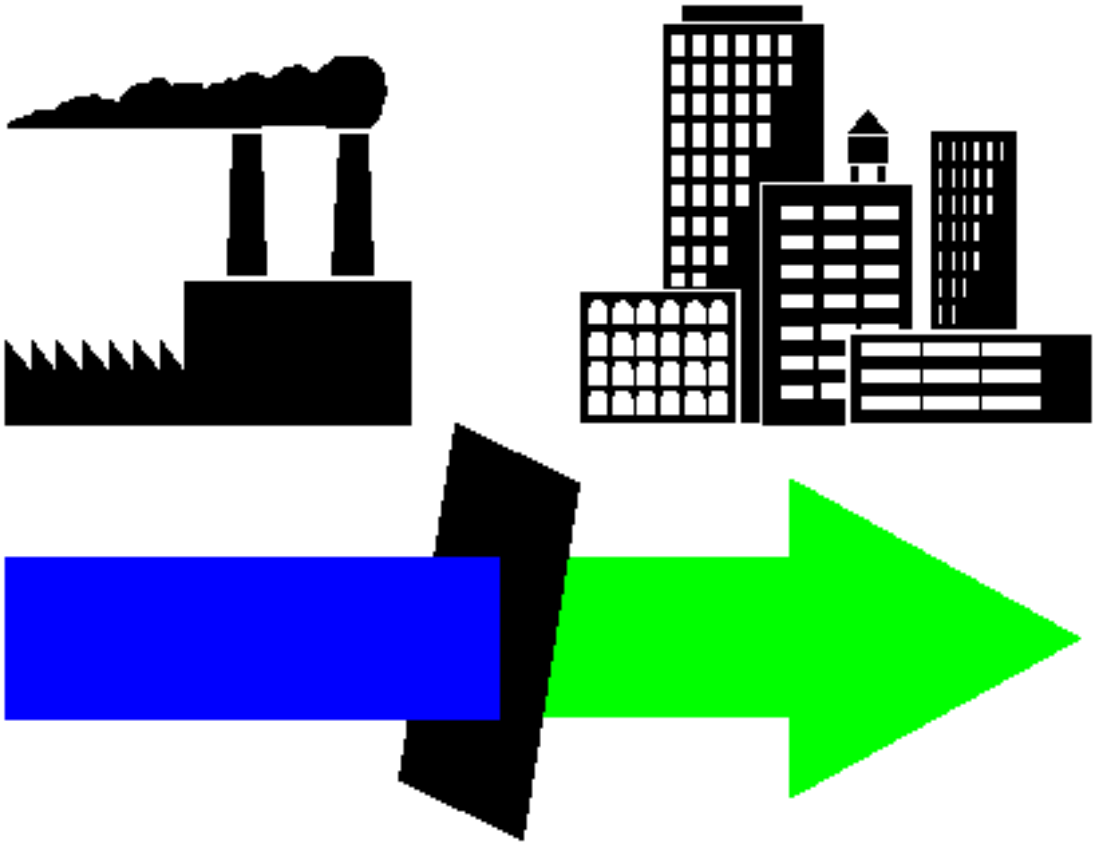

Stopp forurensningen slik at våre etterkommere får et trygt miljø!

NOVATEK A.S
Postboks 13
1483 Hagan
TELEFON 22 72 35 40
TELEFAX 22 64 82 77
WEB http:\\www.novatek.no MAIL firmapost@novatek.no

EN KOMPETENT PARTNER

Vi hjelper din bedrift til å arbeide mer miljøvennlig uten at dette går ut over konkurranseevnen.
For NOVATEK A.S handler det ikke bare om å selge holdbare løsninger til industrien. Det handler også i høy grad om å være en virksomhet som er spesialist innenfor faget.
Ved å samarbeide med NOVATEK A.S kan du være sikker på å ha en trygg partner. Vi deler gjerne våre kunnskaper for å sikre at du får den beste løsningen.
Vi kan levere din virksomhet komplette løsninger "nøkkel i døra", sørge for god opplæring av ditt personell med gode norske bruksanvisninger samt foreta service på utstyret. Vår serviceavdeling har kort responstid og deler ligger normalt på vårt lager i Oslo.
Vi setter vår ære i å utvikle gode miljøvennlige løsninger. Som en del av den miljøvennlige strategien søker vi også alltid å begrense bruken av helse- og miljøskadelige stoffer.

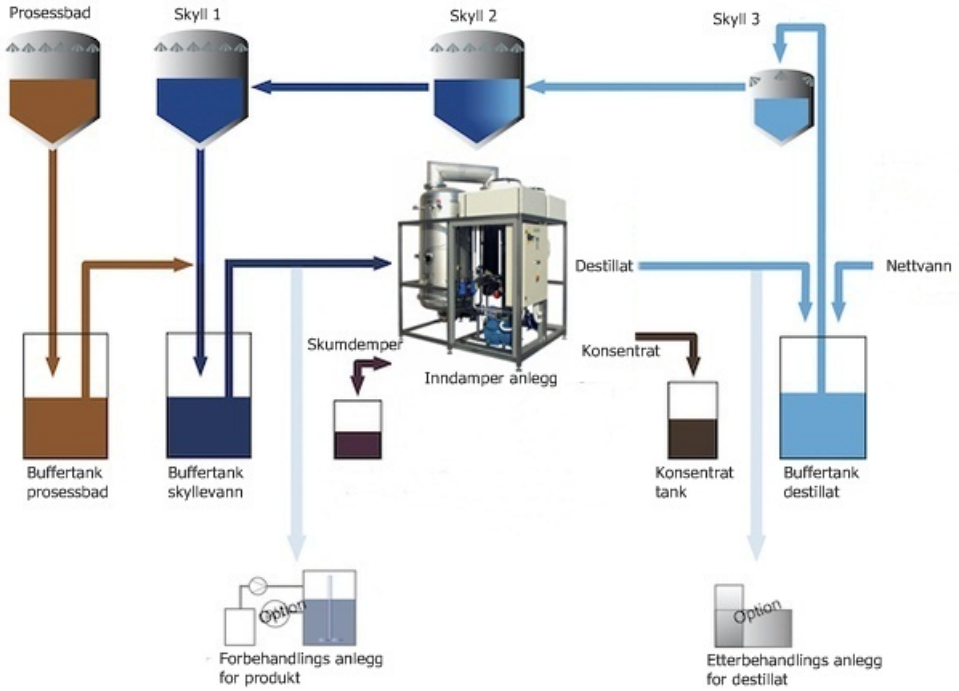

NOVATEK A.S
Postboks 13 TELEFON 22 72 35 40
1483 Hagan TELEFAX 22 64 82 77
WEB http:\\www.novatek.no MAIL firmapost@novatek.no

GUNSTIGE PRISER OG HURTIG LEVERING AV RØRDELER I PLAST

Trenger din bedrift å kjøpe inn rør- og rørdeler i plast kan det være mange penger å spare på å kjøpe dette fra NOVATEK A.S:

Vi kan tilby våre kunder betydelig bedre priser enn hva man normalt kan få via lokal rørlegger eller grossist. Levering omgående fra vårt lager eller direkte fra GF i løpet av 1 – 3 dager.

Vi gir gode rabatter på komponenter i PVC, CPVC, PP, PE og PVDF. Hurtige leveranser fra eget lager!

Vi leier også ut plast sveisemaskiner til en gunstig pris.

NOVATEK A.S

Postboks 13 TELEFON 22 72 35 40
1483 Hagan TELEFAX 22 64 82 77
WEB http:\\www.novatek.no MAIL firmapost@novatek.no

OPTIMALE LØSNINGER FOR OVERFLATEBEHANDLINGS INDUSTRIEN

NOVATEK A.S har de siste årene tatt betydelige markedsandeler og økt salget av overflatebehandlings kjemikalier, utstyr og anlegg. Vi har stort lager og laboratorium og leverer normalt alle våre produkter hurtig over hele landet.

Vi leverer:

- ***Anlegg, utstyr og galvanokjemikalier inklusive elektropolering og bioavfettere fra Dr. Ing. Max Schlötter GmbH.***
- ***Miljøavfettere fra DST Degreez AS***
- ***Miljøvennlig kaldbrunering fra Blac King ApS***
- ***Elokseringskjemikalier og farger fra Omya***

"Nøkkel i døra" leveranser, rådgivning og service.
Våre løsninger kjennetegnes av robuste, mulighet for helautomatisk drift, lite plasskrevende og miljøvennlig teknologi og konkurransedyktige priser.

Omstilling til våre kjemikalier:
Vi kan på forhånd, basert på prøve av eksisterende badløsning fra kunden, gjøre grundige undersøkelser slik at vi vet eksakt hvordan badene skal omstilles til vår kjemi.
I de fleste tilfeller kan vi stille om badene til vår kjemi uten at kundene må skifte hovedkomponentene eller deponere bad for store summer.
Vi kan også på forhånd gi garanti for at våre bad vil fungere bra eller bedre enn det eksisterende badet.

TA GJERNE KONTAKT FOR NÆRMERE AVTALE!

NOVATEK A.S

Postboks 13
1483 Hagan
TELEFON 22 72 35 40
TELEFAX 22 64 82 77
WEB http:\\www.novatek.no MAIL firmapost@novatek.no

ALT AV LABORATORIEUTSTYR- OG KJEMIKALIER

NOVATEK A.S er leverandør av det meste basis laboratorieutstyr din bedrift vil kunne trenge.

pH-, redox, ioneselektiv- og ledningsevne måleutstyr, vekter, testsett, titrering, pipettering, reagenser, bufferløsninger, standardløsninger, oppbevaringsutstyr, sterilisering, vannrensing, sikkerhet, verneutstyr osv.

Ta gjerne kontakt med oss når du har behov neste gang så skal vi gi deg et godt tilbud!

NOVATEK A.S

Postboks 13
1483 Hagan
TELEFON 22 72 35 40
TELEFAX 22 64 82 77
WEB http:\\www.novatek.no MAIL firmapost@novatek.no

På bakgrunn av stadig lavere dekningsbidrag for personalkostnader i våre industribedrifter, og at bedriftene tvinges til å bruke mest mulig energi på utvikling og produksjon av sine kjerneprodukter, må man finne bedre metoder for behandling av prosessavløpsvann, som tradisjonelt både er personalkrevende og dyrt dersom man skal klare å overholde myndighetenes strenge krav.

Vakuum inndamping basert på ny miljøvennlig teknikk med lavt energiforbruk sammen med andre tiltak i prosessene er i mange tilfeller løsningen for industrien.

Med over 20 års erfaring med inndamper teknikk og leveranse av mer enn 60 "null utslipp" løsninger i Norge kan vi bistå din bedrift med å finne den beste og mest økonomiske løsningen samt sørge for god opplæring, service og reservedeler.

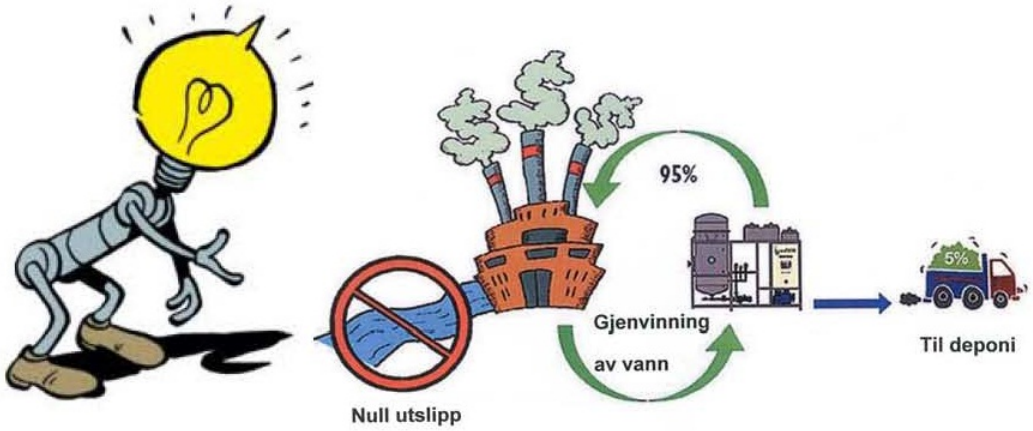

Ved at vi har lang kunnskap om både produksjonsprosessene som skaper avløpsvannet og aktuelle behandlingsmetoder kan vi analysere behovet og velge den beste løsningen for våre kunder.

Hvorfor bruke masse penger på å deponere konsentrater som hovedsakelig inneholder vann når du ved hjelp av våre inndamper systemer kan redusere dette til nesten ingen ting!

NOVATEK A.S
Postboks 13
1483 Hagan
TELEFON 22 72 35 40
TELEFAX 22 64 82 77
WEB http:\\www.novatek.no MAIL firmapost@novatek.no

Prøv våre nye miljøvennlige inndampere med betydelig lavere energiforbruk enn konkurrerende produkter

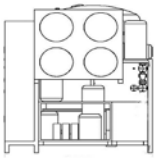

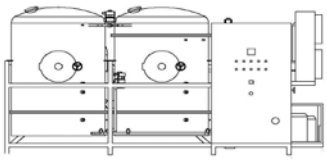

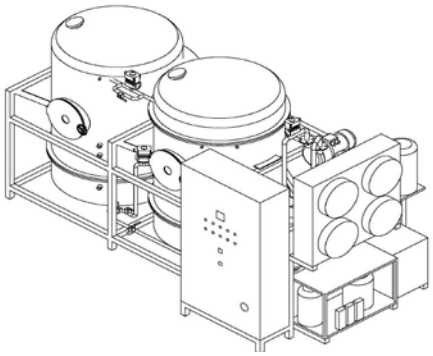

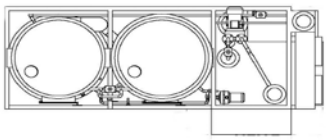

Modell	Kapasitet (liter per døgn)	Energiforbruk (W per liter)	Yttermål (mm) ca
WE50-2E-VS-HP	1200	95	2500 x 1000 x 2200
WE75-2E-VS-HP	1800	95	2500 x 1000 x 2200
WE100-2E-VS-HP	2400	95	2700 x 1250 x 2200
WE150-2E-VS-HP	3600	95	3000 x 1250 x 2200
WE200-2E-VS-HP	4800	90	3000 x 1500 x 2200
WE300-2E-VS-HP	7200	90	3500 x 1500 x 2200
WE400-2E-VS-HP	9600	90	4500 x 1700 x 2200
WE500-2E-VS-HP	12000	90	4500 x 1700 x 2200

Anlegg for behandling av avløpsvann

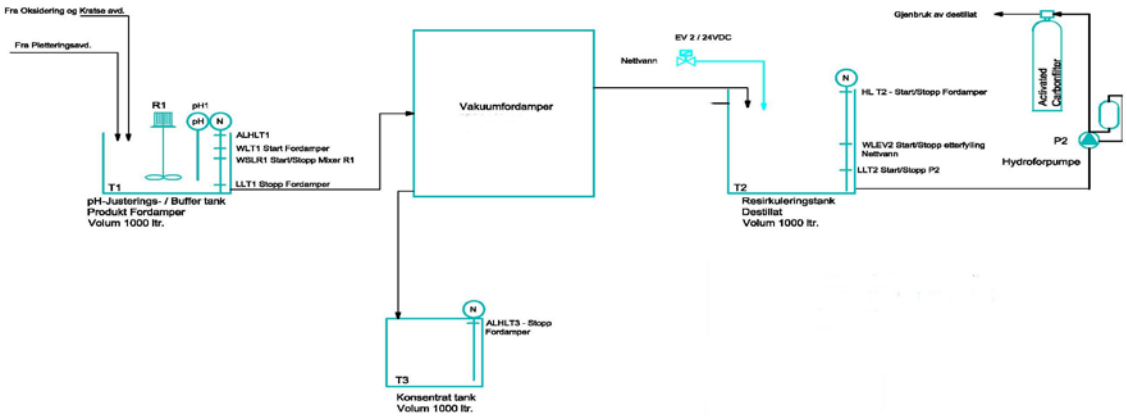

Vi tør påstå at vi har lengst erfaring, de beste prisene, lavest energiforbruk og den beste servicen på vakuum inndampere i Norge!

NOVATEK A.S

Postboks 13
1483 Hagan

TELEFON 22 72 35 40
TELEFAX 22 64 82 77

WEB http:\\www.novatek.no MAIL firmapost@novatek.no

Eksempler på bruksområder:

- ***Rensing og resirkulering av væsker fra sponbearbeidende prosesser***
- ***Rensing og resirkulering av etylenglykol***
- ***Rensing og resirkulering av spillvann fra vaskeprosesser***
- ***Rensing og resirkulering av avløpsvann og prosessvæsker fra kjemisk og elektrolytisk overflatebehandling***
- ***Rensing og resirkulering av oljeholdig spillvann***
- ***Rensing og resirkulering av skyllevann med rester av teflon og tungmetaller***
- ***Gjenvinning av kjølevæsker i forbindelse med overflatebehandling***

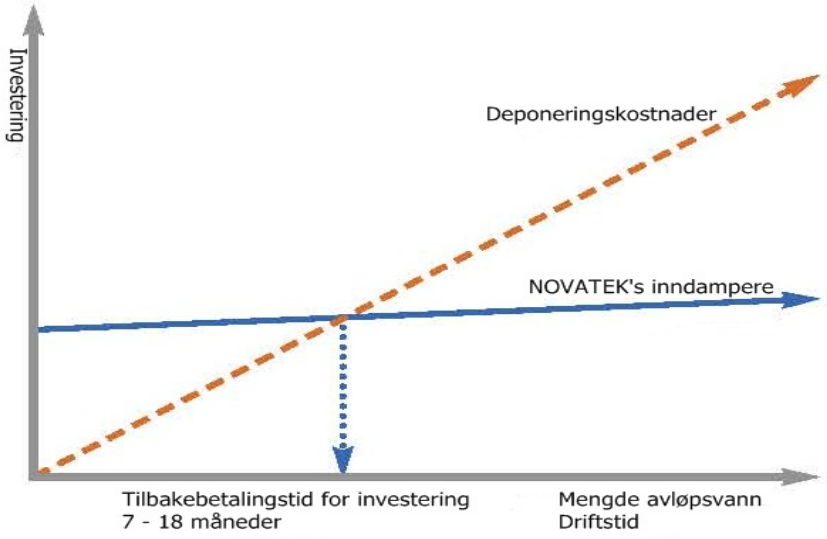

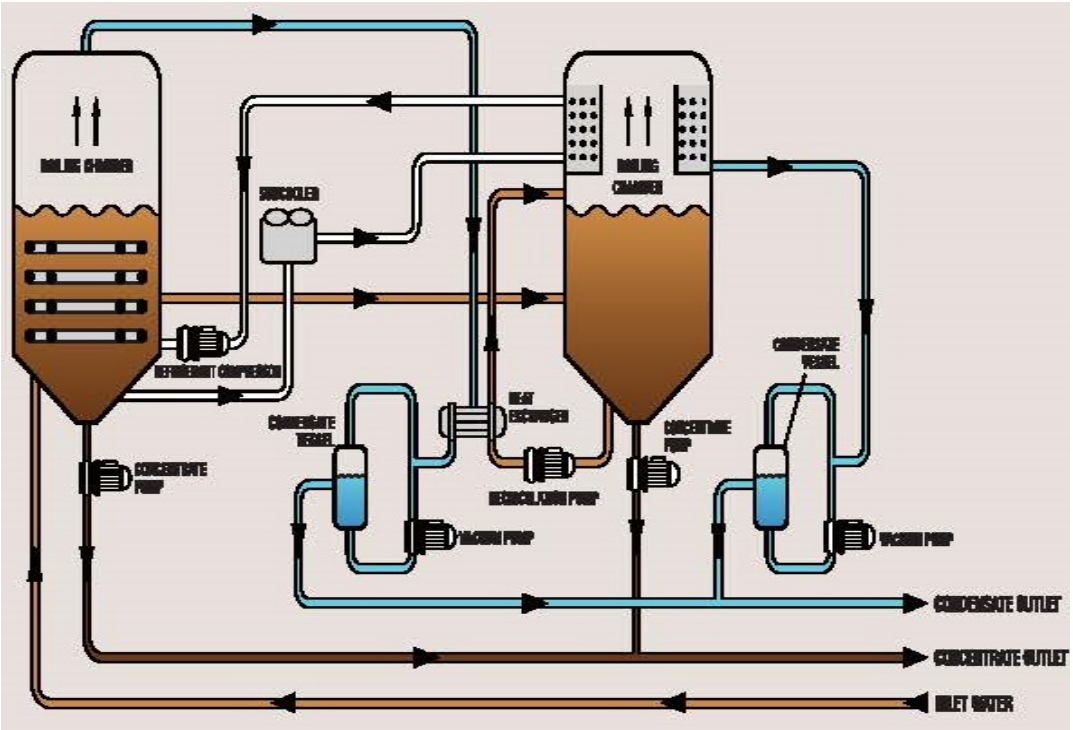

Totrinns system med optimal energiutnyttelse

NOVATEK A.S

Postboks 13 **TELEFON 22 72 35 40**
1483 Hagan **TELEFAX 22 64 82 77**
WEB http:\\www.novatek.no MAIL firmapost@novatek.no

FRAMGANGEN SKAPER VI SAMMEN!

NOVATEK's nye lager der vi nå også lagerførerbrukt utstyr av god kvalitet.

Spar både tid, penger og miljøet ved å kjøpe brukt utstyr fra NOVATEK A.S!

Krisetider og økende fokus på miljøvennlig gjenbruk har fått mange til å endre synet på det å kjøpe brukt.

Bruktmarkedet har de senere årene eksplodert og bedrifter kjøper og selger brukt som aldri før.
Produksjonsutstyr og renseanlegg er intet unntak.

Krisetider har medført at mange nyetablerte firmaer eller nye anlegg i Europa har blitt overflødige. Ofte kan man derfor gjøre rene kupp ved å kjøpe slike anlegg eller spesialutstyr.

Vi har daglig forespørsler og gjennom vårt store nettverk i Europa finner vi som regel et godt tilbud til våre kunder.

Vi tar kun inn utstyr som er i bra stand der vi også kan bistå med service på utstyret i ettertid. I noen tilfeller vil vi også kunne gi garanti.

Spør oss gjerne om finansiering. Vi har gode kontakter!

- ***Leasing***
- ***Finansiering***
- ***Leie***
- ***Leie og senere kjøpe***

Det er forøvrig vanligvis uproblematisk og leasing finansiere brukt produksjonsutstyr.

NOVATEK A.S

Postboks 13 **TELEFON 22 72 35 40**
1483 Hagan **TELEFAX 22 64 82 77**
WEB http:\\www.novatek.no MAIL firmapost@novatek.no

MED RIKTIG TILBEHØR SIKRES KORREKT PROSESS STYRING OG GODT MILJØ!

De fleste er vel kjent med hva dødtid koster i form av lønnskostnader, driftsstopp, og irritasjon.

For å kunne regulere industrielle prosesser er man avhengig av å måle hva som skjer. Tenk deg at du kjører bil og at speedometeret ikke virker. Da er det ikke enkelt å holde riktig fart.

Presise målinger og godt tilpassede prosesser kan være avgjørende for at man skal kunne produsere rett kvalitet til konkurransedyktig pris.

Mange bedrifter velger å benytte våre tjenester for å sikre et pålitelig og fungerende system slik at både tekniske krav og miljø krav kan overholdes.

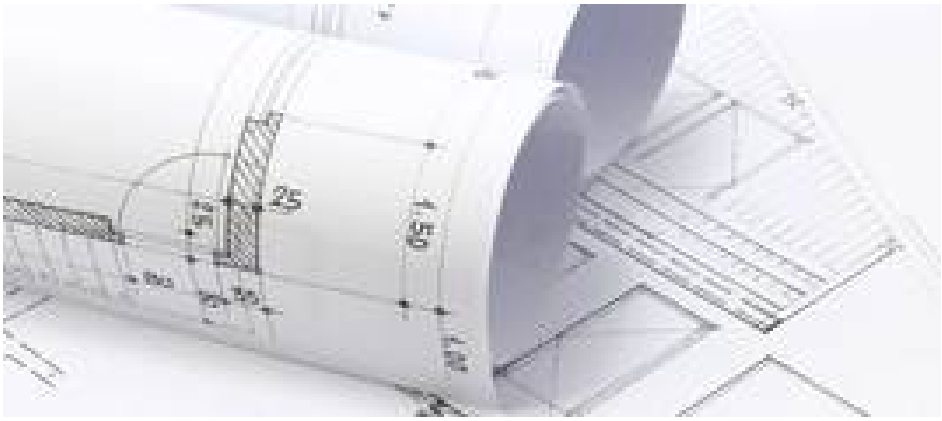

Sammen sikrer vi rent miljø for kommende generasjoner!

NOVATEK A.S

Postboks 13 TELEFON 22 72 35 40
1483 Hagan TELEFAX 22 64 82 77
WEB http:\\www.novatek.no MAIL firmapost@novatek.no

UTSLIPP AV AVLØPSVANN

Overflatebehandlingsbedrifter med avløpsvann fra tromlingsanlegg, industrivaskemaskiner, fosfateringer, beising, spyle og vaskeanlegg osv:

HUSK AT FORURENSNINGSFORSKRIFTEN'S §28 NÅ GJELDER FOR ALLE BEDRIFTER SOM HAR EN ELLER ANNEN FORM FOR KJEMISK OVERFLATE-BEHANDLING OG IKKE HAR UTSLIPPSTILLATELSE, OG FORSKRIFTEN VIL BLI FULGT OPP MED KONTROLLER AV FYLKESMANNEN!

Alle bedrifter som kommer inn under forskriften må sørge for at man tilfredsstiller kravene i forskriften. Mange av våre kunder har nå gjort de tiltak som trengs for å tilfredsstille de nye kravene, men i følge myndighetene er det fortsatt en rekke bedrifter som ikke har sendt inn meldeskjema og/eller har gjort nødvendige tiltak.
Dette er ikke bra for bransjens rykte og vil også kunne bli dyrt for bedriftene ettersom Fylkesmannen vil foreta tilsyn og kontroll.
Vi minner om at vi kan bistå med alt det som trengs for å tilfredsstille kravene!

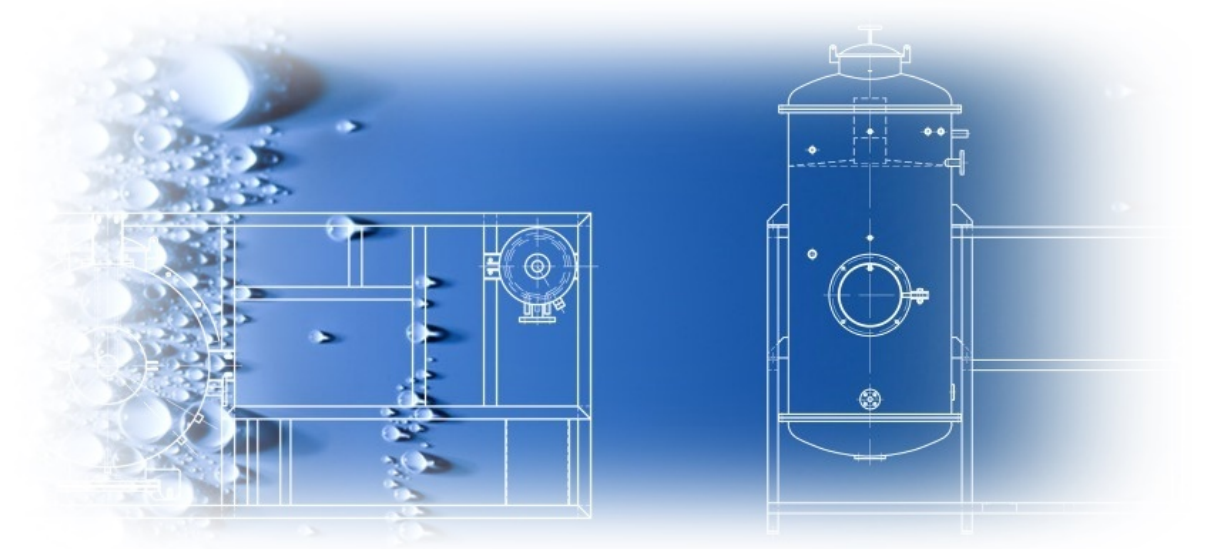

NOVATEK A.S

Postboks 13 **TELEFON 22 72 35 40**
1483 Hagan **TELEFAX 22 64 82 77**
WEB http:\\www.novatek.no MAIL firmapost@novatek.no

EGENKONTROLLORDNING MED AKKREDITERTE ANALYSER AV AVLØPSVANN TIL GUNSTIG PRIS

Vi i NOVATEK A.S har siden starten i 1989 fremstrebet å tilby våre kunder markedets gunstigste priser på egenkontrollanalyser, og en analyseavtale med NOVATEK A.S innebærer følgende fordeler:

- *vi sender dere en kalender der det er avmerket når prøvene skal tas ut*
- *vi sender dere flasker med egnet emballasje for postforsendelse*
- *vi følger deg opp dersom prøvene ikke kommer til oss til avtalt tid*
- *vi rapporterer prøvene til deg til avtalt tid, (1 – 10 dager)*
- *vi legger inn myndighetenes grenseverdier på analysedokumentet, og overskridelser markeres slik at det blir enkelt og oversiktlig å se om prøven tilfredsstiller myndighetenes krav.*
- *om ønskelig drøfter vi analyseresultatet og kommer med forslag til tiltak ved avvik*

Vi har som målsetting å levere optimal kvalitet til alle våre kunder. Dette innebærer kvalitetssikring hele veien fra mottak av forespørsel om analyser til kunden mottar analyserapporten.
I 2017 har vi etter nytt anbud inngått samarbeidsavtale med Hardanger Miljøsenter AS frem til 2019.
Dersom du ikke allerede har avtale med oss så nøl ikke med å ta kontakt, så utarbeider vi et godt tilbud til din bedrift!
Vi har som målsetting å tilby våre kunder markedets laveste priser på akkrediterte miljøanalyser til beste kvalitet og med svært kort leveringstid.

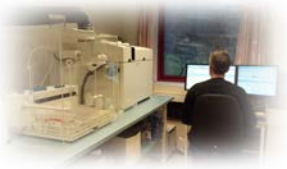

NOVATEK A.S

Postboks 13
1483 Hagan
TELEFON 22 72 35 40
TELEFAX 22 64 82 77
WEB http:\\www.novatek.no MAIL firmapost@novatek.no

AKKREDITERTE MÅLINGER AV STØV OG AVLUFT

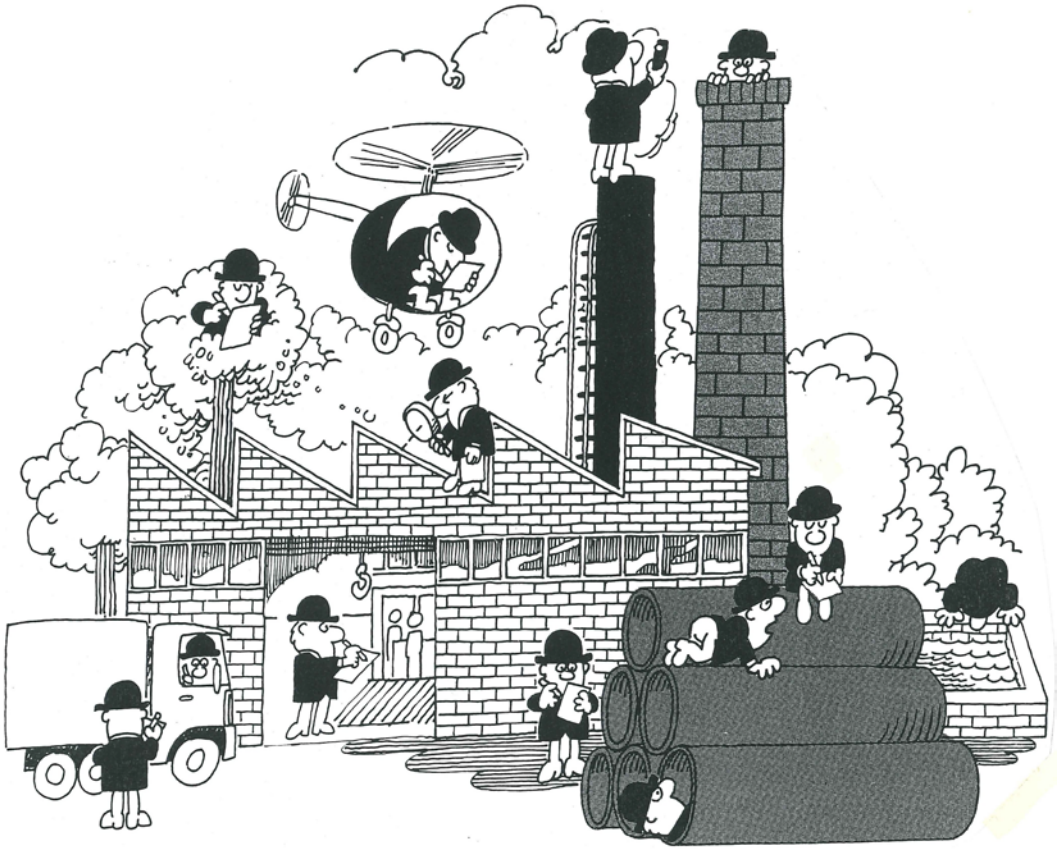

Myndighetene krever at bedriftene jevnlig skal dokumentere utslipp til luft.

Vi kan nå tilby akkreditert måling av avluft, røykgass og støv fra industribedrifter til en svært gunstig pris.

Sammen med Hardanger Miljøsenter A.S kan vi også hjelpe din bedrift med en rekke andre problemstillinger knyttet til miljø.

Våre konsulenttjenester er basert på erfaring og kompetanse innen renseteknologi, kjemi og prosess.

Vi kan også tilby akkreditert prøveuttak og bistå med grunnundersøkelser.

Ta kontakt, så utarbeider vi et godt tilbud til din bedrift!

NOVATEK A.S

Postboks 13
1483 Hagan
TELEFON 22 72 35 40
TELEFAX 22 64 82 77
WEB http:\\www.novatek.no MAIL firmapost@novatek.no

FOREBYGGENDE VEDLIKEHOLD OG SERVICE PÅ PROSESS-UTSTYR (PRODUKSJON- OG RENSEANLEGG)

Vi har gjennom mange år bygget opp en landsdekkende serviceordning. Våre servicefolk har allsidig skolering og lang erfaring, noe som sikrer at vi løser vanskelige oppgaver trygt og hurtig.
Stadig flere bedrifter har valgt å overlate ansvaret for service- og forebyggende vedlikehold til oss i NOVATEK A.S i stedet for å gjøre alt i egen regi.
Vi har derfor i løpet av de senere år hatt en betydelig økning i antallet servicekontrakter.

I vårt tilbud på service og forebyggende vedlikehold kan vi tilby to ulike opplegg.

- ***standardservice vedlikehold***
- ***kundetilpasset vedlikehold***

Ved standardservice benytter vi oss av faste kontrollpunkter og gjør en funksjonskontroll av utstyret samt at vi ved hvert besøk gjennomfører en kortere opplæring av driftspersonellet. Eventuelle reparasjoner og skift av deler kommer i tillegg.

Vår standard service er en enkel og billig måte å få en gjennomgang av anlegget en til flere ganger pr år.

Ved kundetilpasset service går vi gjennom hele anlegget sammen med kunden og avhengig av behov skreddersyr vi en avtale for forebyggende service der vi, i tillegg til hva som inngår i serviceavtalen, inkluderer reparasjoner, bytte av slitedeler og materiale.

Vi påtar oss også samordningsansvar og koordinerer eventuelle underleverandører som elektrikere, rørleggere, pumpefirmaer osv. for å sikre at vi har tilstrekkelig kompetanse for å løse serviceoppgavene.

Vi kan også inngå avtaler der vi rykker ut på kort varsel, ved påkommende behov.
Alle serviceoppdrag utføres til en på forhånd avtalt fast pris og faktureres etterskuddsvis.

Dersom du ikke allerede er servicekunde nøl ikke med å ta kontakt, så utarbeider vi et godt tilbud til din bedrift!

NOVATEK A.S
Postboks 13 **TELEFON 22 72 35 40**
1483 Hagan **TELEFAX 22 64 82 77**
WEB http:\\www.novatek.no MAIL firmapost@novatek.no

KURSING AV DRIFTSPERSONELL

NOVATEK A.S har i mange år arbeidet med kursing av driftspersonell.

Dette kan enten foregå hos oss eller som bedriftsinterne kurs og kan vare fra en dag til en uke.

Våre kurs tilpasses ønskene fra våre kunder og kan gå på teknikk, rensemetoder, tilpassinger og trender, og befaring av anlegg med aktuelt utstyr inngår som regel som en del av kursene.

Typiske deltakere er folk som ønsker mere kunnskap om rensemetoder og utstyr og som har interesse av utveksling av erfaringer.

Rensing av avløpsvann er ikke lenger noe nødvendig onde. Drift av prosessanlegg krever mye dersom man skal få god kvalitet og samtidig tjene penger.

Med riktig metode og langsiktig planlegging kan man både spare tid og mye penger.

God kunnskap og forebyggende vedlikehold av prosess- og renseanlegg sikrer:

- ***redusert slitasje på maskiner, pumper og verktøy***
- ***redusert vann, - energi, - og kjemikalieforbruk***
- ***reduserte deponeringskostnader***
- ***gjenvinning av oljeemulsjoner, kjemikalier metallspon og vann***
- ***bedre kvalitet på sluttproduktet***
- ***tilgjengeligheten på produksjonsutstyret øker***
- ***økt levetid på prosessvæsker***
- ***enklere håndtering***
- ***gjenvinning/resirkulering av vann***
- ***inntekter isteden for kostnader for avfall***

NOVATEK A.S

Postboks 13 **TELEFON 22 72 35 40**
1483 Hagan **TELEFAX 22 64 82 77**
WEB http:\\www.novatek.no MAIL firmapost@novatek.no

VI HAR MANGE PRODUKTER MED FASTE LAVE PRISER

Her er det mange penger å spare

For våre mange kunder med renseanlegg eller kontinuerlig prosessovervåkning av pH/redox og ledningsevne kan vi i perioden tilby bestselgerserien Komma fra Dr Kornder GmbH til spesialpris. Utstyret kan både leveres for tavlemontasje i 96 x 96 mm standardhus eller i tett plastboks for veggmontasje. Dette er tyske kvalitetsinstrumenter med lang levetid som er tilpasset overflatebehandlingsindustriens strenge krav.

Priseksempel: Måleforsterker Komma pH/Redoks Ledningsevne og temperatur: NOK 5.980,-

Vår nye serie med håndinstrumenter for pH – og ledningsevne selges til spesialpriser. Utstyret er svært nøyaktig og leveres med bufferløsninger og kombinasjonselektrode.

Priseksempel: Type CC 411 Ledningsevne/Temp NOK 3.990,-

Priseksempel: Type CP-411: pH, Redoks/Temp NOK 3.880,-

Prisene for håndinstrumenter inkluderer bærekoffert

NOVATEK A.S

Postboks 13 TELEFON 22 72 35 40
1483 Hagan TELEFAX 22 64 82 77
WEB http:\\www.novatek.no MAIL firmapost@novatek.no

Vi lagerfører et bredt program av pH - redox, referanse, temperatur og ledningsevnefølere i standard industriutførelse, som kan benyttes på alle transmitterfabrikater.

Priseksempel: pH elektrode GK1 Gel: NOK 695,-

Vi lagerfører en rekke av posefilter og filterinnsatser til gode priser

Priseksempel: Standard filterpose G2P 1 - 100µ NOK 83,- per stk.

Vi har stort lager av 10 – 40" standard filterpatroner til hyggelige priser

Priseksempel: filterpatron i PP 10" 1 - 100µ fra NOK70,- per stk.

Vi har gunstige priser på Siebec filter og spesialpumper.

Priseksempel: Siebec M50 magnetpumpe i PP fra NOK 4.900,-

Priseksempel: Rustfritt posefilter UFB bygget på rustfri ramme komplett med rustfri pumpe og internt rørsystem: NOK 19.900,-

NOVATEK A.S

Postboks 13 **TELEFON 22 72 35 40**
1483 Hagan **TELEFAX 22 64 82 77**
WEB http:\\www.novatek.no MAIL firmapost@novatek.no

Alt utstyr fra vår samarbeidspartner Elmacron AB (instrumenter, elektroder og tilbehør, doseringspumper m. m.) selges med spesialpriser.

Vi lagerførere en rekke produkter fra NÛGA GmbH,(varmekolber, termostater temperatur, nivå osv), og gir i perioden ekstra gode tilbud på disse.

Standard og kundetilpassede komponenter!

NOVATEK A.S

Postboks 13 TELEFON 22 72 35 40
1483 Hagan TELEFAX 22 64 82 77
WEB http:\\www.novatek.no MAIL firmapost@novatek.no

GODE PRISER PÅ VANNRENSEUTSTYR FRA NOBEL

Er din bedrift på jakt etter spesialtilbud på nye/brukte inndampere for gjenvinning av prosessløsninger eller avløpsvann? Det kan være store penger å spare!

Via vårt store kontaktnett får vi ofte tilgang til nye brukte maskiner som kan selges til særlig gunstige priser. Nøl ikke med å ta kontakt med oss dersom du har behov for slikt utstyr.

Ikke nøl med å ta kontakt med oss dersom dere har behov for utstyr til produksjonen. Vi skaffer alle fabrikater og garanterer at dere vil bli positivt overrasket over våre gunstige priser.

NOVATEK A.S

Postboks 13 **TELEFON 22 72 35 40**
1483 Hagan **TELEFAX 22 64 82 77**
WEB http:\\www.novatek.no MAIL firmapost@novatek.no

NOVATEK's leveringsprogram:

- Prosjektering og leveranse av komplette overflatebehandlingsanlegg
- Prosjektering og leveranse av komplette rense- og resirkuleringsanlegg for prosessavløpsvann
- Prosjektering og levering av alle typer vannbehandlingsanlegg
- Norske driftsinstrukser på alt utstyr
- Montasje, idriftsettelse og opplæring av personell
- Service, testing og reparasjon.
- Vedlikeholdsavtaler
- Reservedeler og utstyr (gjennom vårt store kontaktnett skaffer vi de fleste fabrikater)
- Anleggskomponenter slik som pumper, tanker, nivåstyringer, måleinstrumenter, filterpatroner, filterposer, filterpapir, måleelektroder, analyseutstyr osv.
- Byggeledelse, rådgivning og hjelp ovenfor myndighetene
- Optimalisering av eksisterende anlegg
- Kalibrering av vannmålere og måleutstyr
- Miljøvennlige prosesskjemikalier
- Rå kjemikalier og filtermedia
- Sanering av gamle anlegg
- Miljøundersøkelser
- Legionella bekjempelse
- Egenkontrollordning (akkreditert analyse av prosess- og avløpsvann)
- Bedriftsinterne og eksterne kurs

NOVATEK A.S

Postboks 13 **TELEFON 22 72 35 40**
1483 Hagan **TELEFAX 22 64 82 77**
WEB http:\\www.novatek.no MAIL firmapost@novatek.no

FORTELL OSS OM DINE INVESTERINGS PLANER SLIK AT VI KAN GI DEG ET GODT TILBUD SOM SIKRER BÆREKRAFTIG UTVIKLING

Vi i NOVATEK A.S setter stor pris på at du er kunde hos oss.
Har du planer om å anskaffe maskiner og utstyr vi kan tilby i inneværende år vil vi gjerne vite dette slik at vi kan gi deg et godt tilbud på utstyret, gjerne med finansiering dersom du ønsker dette.
Kjøp "miljøvennlige nøkkel i døra" anlegg og utstyr samt service fra NOVATEK A.S!
Det bør ikke være noe ulempe å kjøpe fra en leverandør med over 30 års erfaring og med serviceorganisasjon som dekker hele landet!
Vi innehar også beste kreditt verdighet, AAA, noe som sikrer trygge leveranser av varer og tjenester.

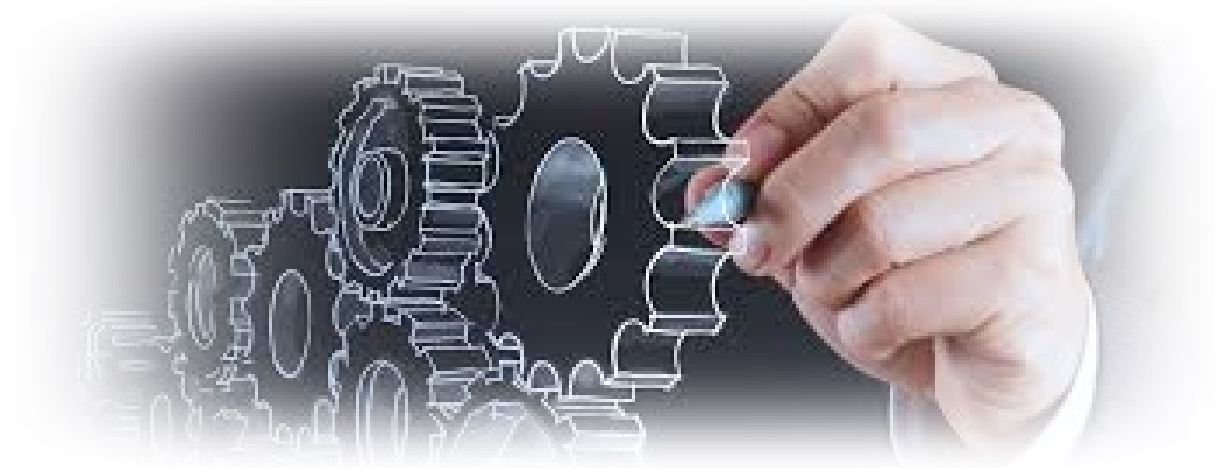

Alle priser er oppgitt fritt vår adresse ekskl. mva. og vi tar forbehold for skrivefeil.

NOVATEK A.S
Postboks 13
1483 Hagan
TELEFON 22 72 35 40
TELEFAX 22 64 82 77
WEB http:\\www.novatek.no MAIL firmapost@novatek.no